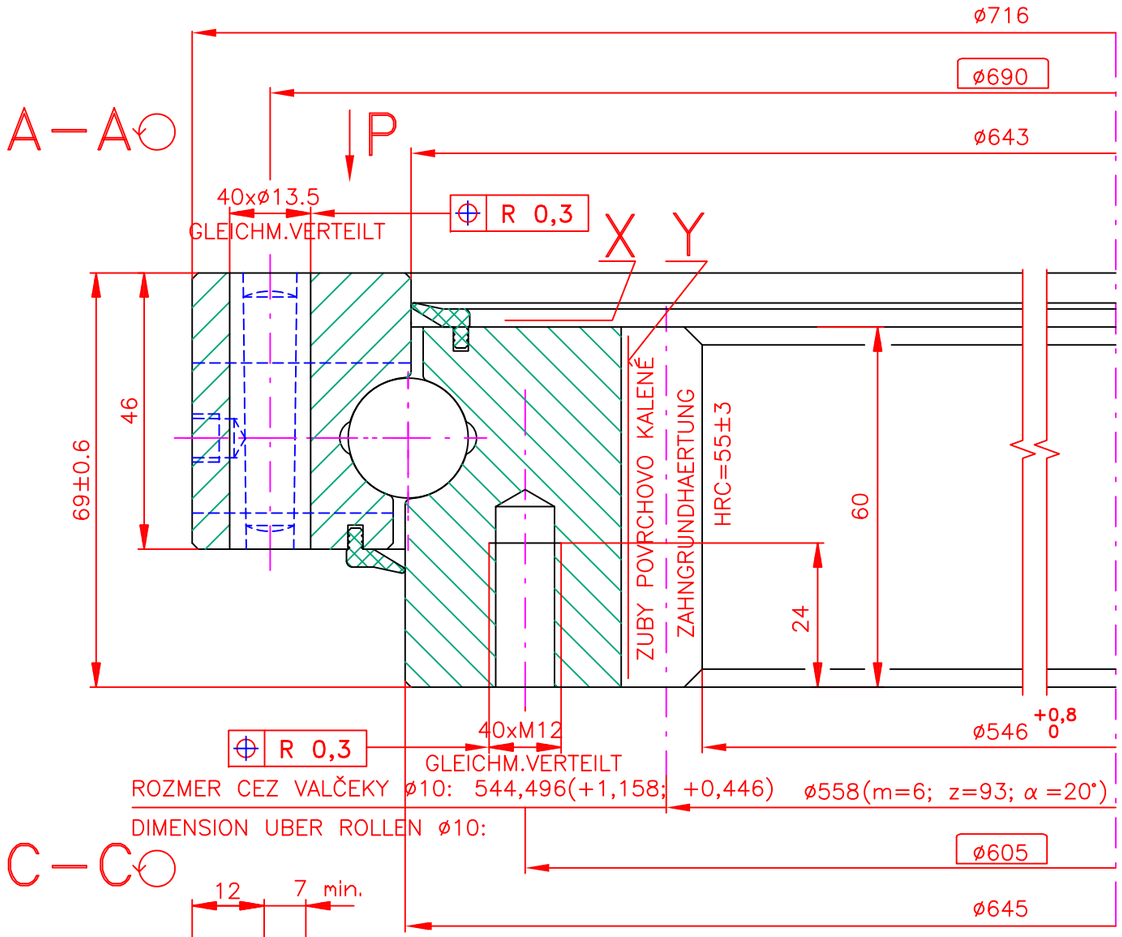

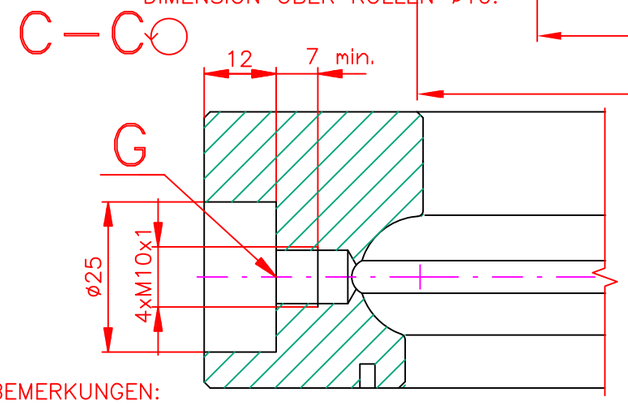

BOHR PLAN
P(N)

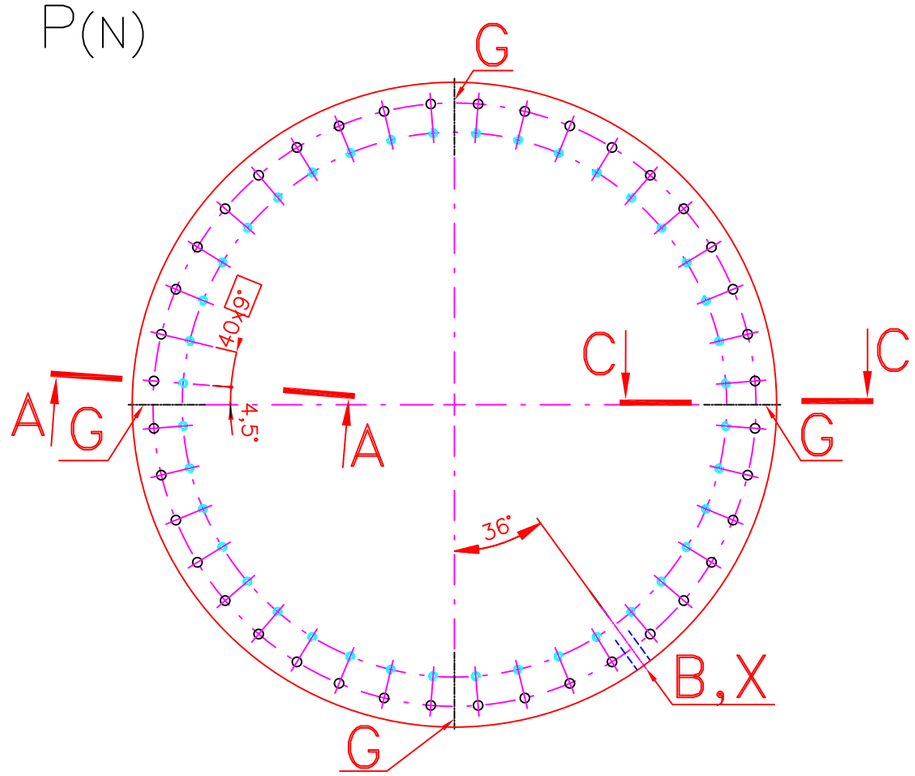

BEMERKUNGEN:

- G – 4 SCHMIERBOHRUNGEN M10x1 10 TIEF GLEICHM.VERTEILT
- B – FÜLLSTOPFEN (UNGEHÄRTETE STELLE)
- BEIM HERSTELLER IST DAS LAGER MIT DEM PLASTISHEN SCHMIERMITTEL AUF DER LITHIUM BASIS DER KONSISTENZ STUFE 2 MIT "EP" ZUSATZEN ZU FÜLLEN
- DAS LAGER IST MIT EINEM KONSERVIERUNGSMITTEL "PEKOL" KONSERVIERT
- WERKSTOFF : INNEN UND AUSSENRING –STAHL 42CrMo4 ODER 46CR4
- LAUFBAHNEN UND VERZAHNUNG SIND INDUKTIONS GEHÄRTET
- X – HÄRTESCHLUPF (UNGEHÄRTETE STELLE ZWISCHEN BEGINN UND ENDE DER LAUFBAHNHÄRTUNG IST EINGESCHLAGENES "X" UND ROTE STRICHE GEKENZEICHNET
- Y – STELLE DER GRÖSSTEN ABWEICHUNG DES TEILKREISES VON DER KREISFORM IST DURCH BLAUEN STRICH AM ZAHNGRUND GEKENZEICHNET
- RADIAL SPIEL IN LAGER 0,02 BIS 0,08 mm; AXIAL SPIEL 0,03 BIS 0,16 mm;
- UMBEMAßTE KANTEN 1x45°

POZNÁMKY:

- G – 4 MAZACIE DIERY M10x1 DO HLBKY 10 mm –ROVNOMERNE
- B – PLNIACI OTVOR
- LOŽISKO BUDE NAPLNENÉ PLASTICKÝM MAZIVOM NA BÁZE LÍTIA KONZISTENČNÉHO STUPŇA 2 S "EP" PRÍSADAMI
- LOŽISKO JE NAKONZERVOVANÉ KONZERVAČNÝM PROSTRIEDKOM "PEKOL"
- MATERIÁL: VNÚTORNÝ A VONKAJŠÍ KRÚŽOK –OCEL 42CrMo4 ALEBO 46CR4
- OBEŽNÉ DRÁHY A ZUBY SÚ INDUKČNE POVRCHOVO KALENÉ
- X–MAKKÁ ZÓNA (PRECHODOVÉ PÁSMO KALENIA) JE OZNAČENÁ RAZENÍM ZNAKU "X" A ČERVENOU FARBOU
- Y–HÁDZANIE OZUBENIA JE OZNAČENÉ MODROU FARBOU NA PÄTE ZUBOVEJ MEDZERY
- RADIÁLNA VOLA V LOŽISKU 0,02÷0,08 mm; AXIALNÁ VOLA 0,03÷0,16 mm;
- NEKÓTOVANÉ HRANY ZRAZIŤ 1x45°

Zmeny Änderung	Index	Predtým Vorher	Teraz Jetzt	Dát–Podp Tag–Name
	–	AKTUALIZÁCIA		12.3.2013

Zmeny Änderung	Index	Predtým Vorher	Teraz Jetzt	Dát–Podp Tag–Name

Mierka: Maßstab: 1:1 (N)	Kreslil: KOLLAR Bearb.: 30.9.1993	Schválil: BARTOS Gepr.: 30.9.1993	Hmotnosť: Gewicht: ~61,5 KG
PSL a.s., POVAŽSKÁ BYSTRICA SLOWAKEI	Názov – označenie : Benennung – Bezeichnung : ŠPECIALNE GUĽKOVÉ LOŽISKO SPEZIALKUGELLAGER 9I–1B20–0644–0248	Číslo výkresu : Zeichnungs–Nr.: 9–0248–PV	Ind. zm.